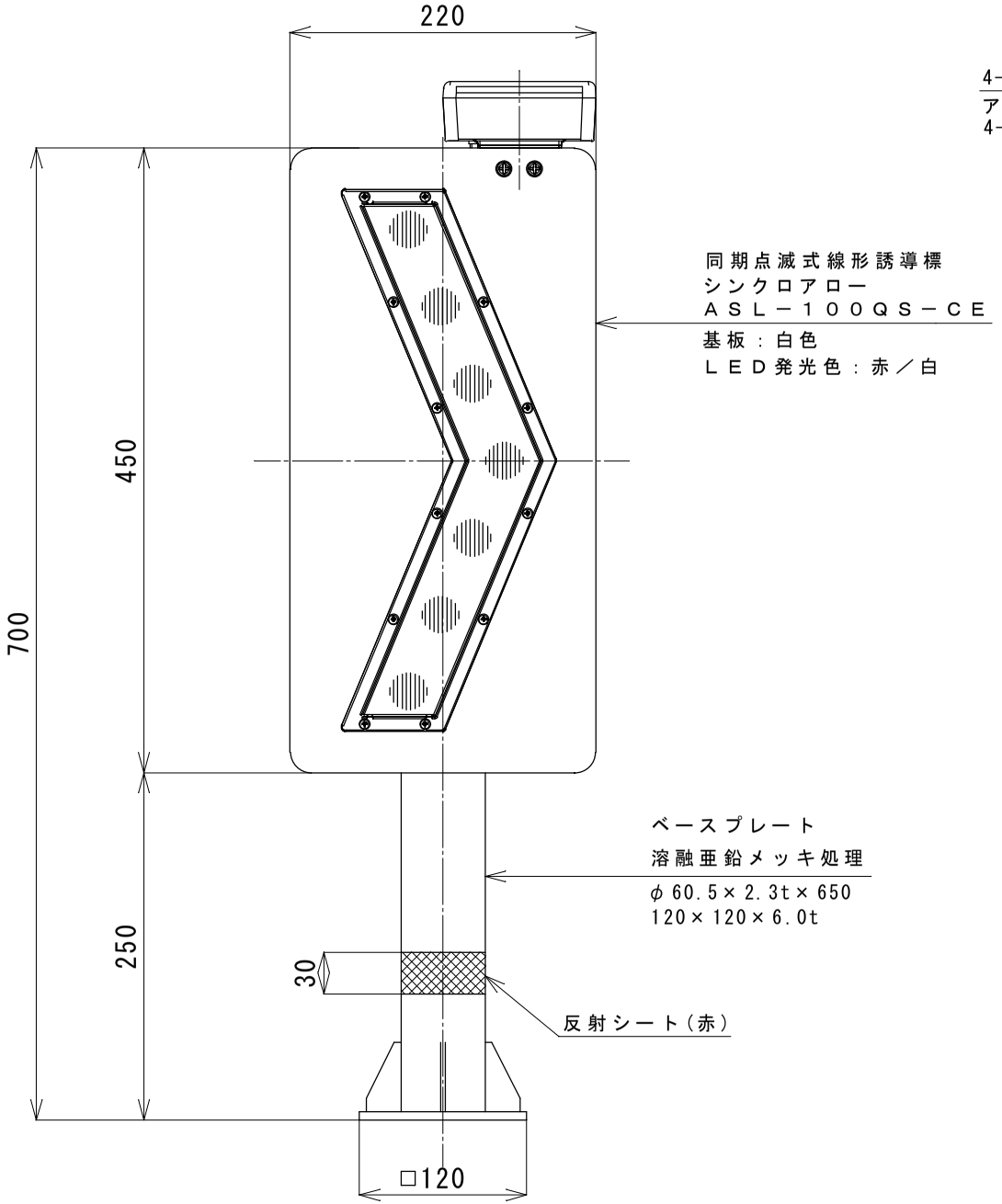

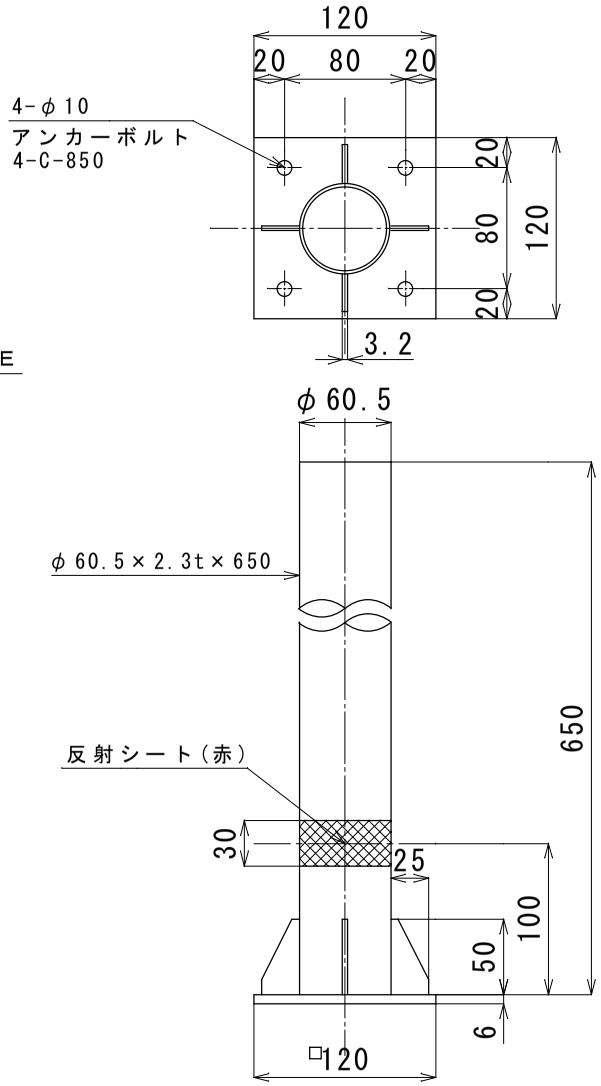

溶融亜鉛めっき処理

ベースプレート詳細図（1/5）

品　名　同期点滅式線形誘導標 シンクロアロー ベースプレート式	図面番号 CAT-ASL001
型　式 ＡＳＬ－１００ＱＳ－ＣＥ（Ｂ）	縮　尺 1/5